Unical®

SANICAL

BALLONS PREPARATEURS D'ECS

- Les SANICAL sont des préparateurs d'eau chaude sanitaire à accumulation.
- Ils sont equipés d'un échangeur haute température hélicoïdal qui assure une régénération rapide de l'ECS.
- La gamme SANICAL se compose de 8 modèles, de 150 à 1000 litres.
- La cuve et l'échangeur du préparateur sont émaillés selon le procédé Bayer.
- Les SANICAL sont dotés d'un serpentin hélicoïdal à surface d'échange très élevée, qui favorise la réduction du temps de préparation et assure une régénération rapide.
- Une anode en magnésium protège les SANICAL contre d'éventuelles eaux agressives.

Garantie

Pour les SANICAL, elle est de 5 ans sur la cuve et de 2 ans sur les autres composants, à dater de la mise en service.
Il est obligatoire de contrôler tous les ans l'anode en magnésium : son bon état conditionne la garantie des SANICAL.

Ballons préparateurs d' ECS

SANICAL

DIMENSIONS

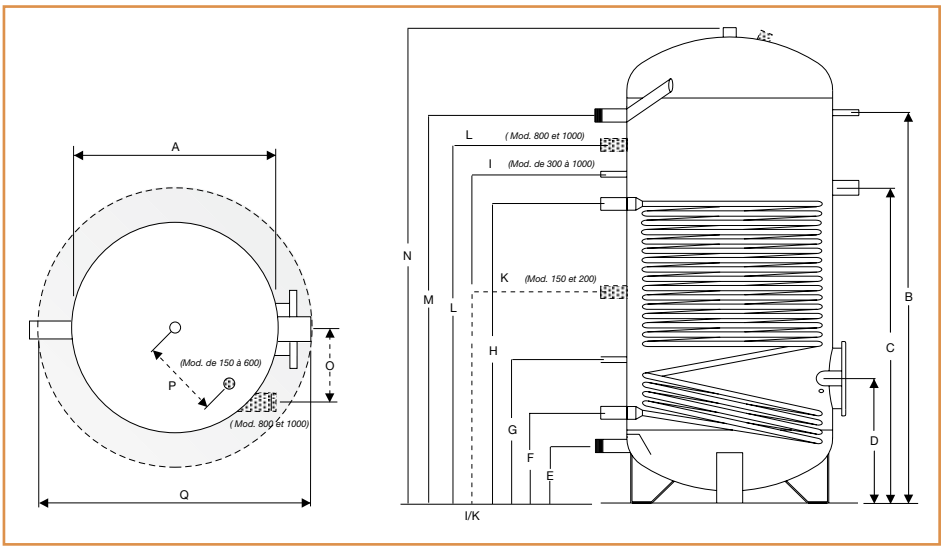

	A mm	B mm	C mm	D mm	E mm	F mm	G mm	H mm	I mm	K mm	L mm	M mm	N mm	O mm	P mm	Q mm
SC 150	500	775	655	330	220	300	385	620	-	495	-	765	990	-	150	600
SC 200	500	1 005	810	320	220	290	375	750	-	635	-	975	1 215	-	150	600
SC 300	500	1 390	955	320	220	290	375	890	1 165	-	-	1 390	1 615	-	150	600
SC 400	650	1 195	835	365	265	345	440	795	960	-	-	1 185	1 460	-	150	750
SC 500	650	1 425	960	365	265	345	440	880	1 170	-	-	1 415	1 690	-	150	750
SC 600	650	1 695	1 065	365	265	345	440	985	1 340	-	-	1 685	1 960	-	150	750
SC 800	790	1 465	1 135	435	210	345	560	1 035	1 145	-	1 275	1 435	1 780	200	-	990
SC 1000	790	1 720	1 350	440	210	350	555	1 235	1 395	-	1 535	1 700	2 030	200	-	990

CARACTERISTIQUES TECHNIQUES

	REF	Capacité totale l	Isolation rigide mm	Isolation souple mm	Puissance kW	Débit primaire m³/h	Production d'ECS l/h	Pertes de charge mbar	Pression service maxi sanitaire bar	Pression service maxi échangeur bar	Température maxi fonctionnement °C	Poids kg
SC 150	07265	168	50	-	24	1,0	780	12	10	6	95	70
SC 200	07266	212	50	-	36	1,6	1 170	40	10	6	95	90
SC 300	07267	291	50	-	44	1,9	1 430	70	10	6	95	115
SC 400	07268	423	50	-	46	2,0	1 430	80	6	6	95	140
SC 500	07269	500	50	-	55	2,4	1 820	131	6	6	95	155
SC 600	07270	589	50	-	63	2,7	1 950	192	6	6	95	190
SC 800	07271	765	-	100	68	2,9	2 210	240	10	6	95	215
SC 1000	07272	888	-	100	88	3,8	2 730	518	10	6	95	245

Les caractéristiques ci-dessus sont données pour une température primaire de 80°C, une entrée d'eau froide de 10°C et une sortie ECS à 45°C.

ACCESSOIRES & OPTIONS

	REF
Régulation SANICAL 150 / 800 / 1000	07273
Régulation SANICAL 200	07274
Régulation SANICAL 300 / 400 / 500 / 600	07275

fiche com SANICAL / 02.2011

Unical FRANCE SA. 611 Route de Margnolas Le Mas Rillier 01700 MIRIBEL
tél 04 72 26 81 00 - fax 04 72 26 47 48 - www.unical.fr

Ce document n'est pas contractuel. Dans un souci constant d'amélioration, les informations qu'il contient et les produits présentés peuvent être modifiés sans préavis.